Power Transmission

Enkelwerkende Cilinders met bevestigingen
Vérins simple effet avec attaches
Single acting Cylinders with mounting options
Standardzylinder Einfachwirkend mit befestigung

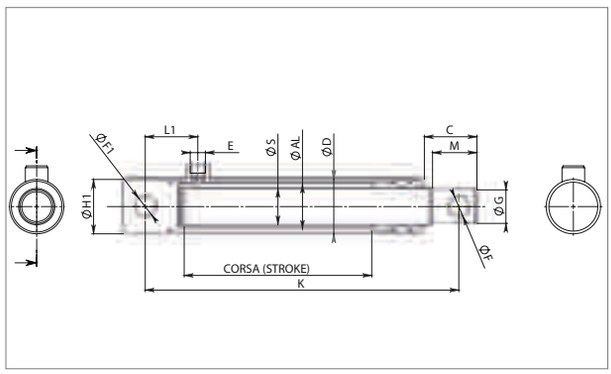

Velocità Continua - *Continuous Speed - Dauergeschwindigkei:*		**max. 0,2 m/s**
Velocità Limite - *Top Speed - Höchstgeschwindigkeit:*		**max. 0,5 m/s**
Pressione Continua - *Continuous Pressure - Dauerdruck:*		**max. 140 bar**
Pressione di picco - *Peak pressure - Höchstdruck:*		**max. 200 bar**
Temperatura C° - *Temperature C° - Temperaturbereich C°:*		**-25°C +80°C**
Stelo - *Rod - Kolbenstange:*	Acciaio - *Steel - Stahl:*	**UNI C45**
	Cromo - *Chrome - Chrom:*	**25 Micron ±5**
Tubo - *Tube - Rohr:*	Acciaio - *Steel - Stahl:*	**ST52.3 - DIN2393 - ISO H9**

Code	D	AL	S	CORSA	K	Kg.	E	M	C	L1	F/F1	G	H1
MFT25100	40	30	25	100	200	1,63	3/8”	35	38	40	14	22	40
MFT25150	40	30	25	150	250	2,04	3/8”	35	38	40	14	22	40
MFT25200	40	30	25	200	300	2,44	3/8”	35	38	40	14	22	40
MFT25250	40	30	25	250	350	2,85	3/8”	35	38	40	14	22	40
MFT25300	40	30	25	300	400	3,26	3/8”	35	38	40	14	22	40
MFT30200	50	40	30	200	340	3,61	3/8”	37	42	42	16	27	50
MFT30250	50	40	30	250	390	4,16	3/8”	37	42	42	16	27	50
MFT30300	50	40	30	300	440	4,72	3/8”	37	42	42	16	27	50
MFT30350	50	40	30	350	490	5,27	3/8”	37	42	42	16	27	50
MFT30400	50	40	30	400	540	5,82	3/8”	37	42	42	16	27	50
MFT30550	50	40	30	550	690	7,30	3/8”	37	42	42	16	27	50
MFT40200	60	50	40	200	360	6,00	3/8”	49	54	47	23	37	60
MFT40250	60	50	40	250	410	6,84	3/8”	49	54	47	23	37	60
MFT40300	60	50	40	300	460	7,67	3/8”	49	54	47	23	37	60
MFT40350	60	50	40	350	510	8,49	3/8”	49	54	47	23	37	60
MFT40400	60	50	40	400	560	9,32	3/8”	49	54	47	23	37	60
MFT40550	60	50	40	550	710	11,70	3/8”	49	54	47	23	37	60
MFT40700	60	50	40	700	860	14,10	3/8”	49	54	47	23	37	60
MFT50300	70	60	50	300	470	11,80	3/8”	65	74	50	25,5	47	65
MFT50400	70	60	50	400	570	14,00	3/8”	65	74	50	25,5	47	65
MFT50550	70	60	50	550	720	17,50	3/8”	65	74	50	25,5	47	65
MFT50700	70	60	50	700	870	21,00	3/8”	65	74	50	25,5	47	65

Power Transmission

Enkelwerkende Cilinders
Vérins simple effet
Single acting Cylinders
Einfachwirkend Zylindern

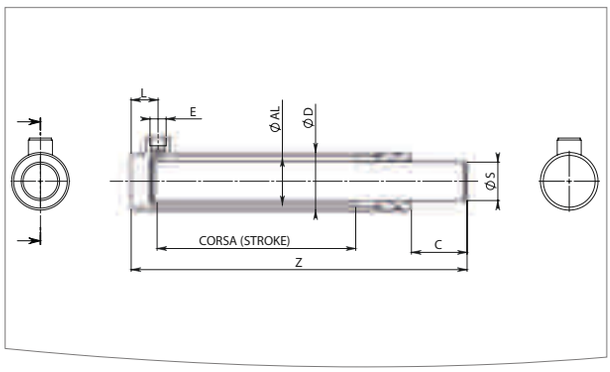

Velocità Continua - *Continuous Speed - Dauergeschwindigkei:*		**max. 0,2 m/s**
Velocità Limite - *Top Speed - Höchstgeschwindigkeit:*		**max. 0,5 m/s**
Pressione Continua - *Continuous Pressure - Dauerdruck:*		**max. 140 bar**
Pressione di picco - *Peak pressure - Höchstdruck:*		**max. 200 bar**
Temperatura C° - *Temperature C° - Temperaturbereich C°:*		**-25°C +80°C**
Stelo - *Rod - Kolbenstange:*	Acciaio - *Steel - Stahl:*	**UNI C45**
	Cromo - *Chrome - Chrom:*	**25 Micron ±5**
Tubo - *Tube - Rohr:*	Acciaio - *Steel - Stahl:*	**ST52.3 - DIN2393 - ISO H9**

Code	D	AL	S	CORSA	Z	Kg.	E	C
SET1650	30	20	16	50	135	0,68	1/4	22
SET1680	30	20	16	80	165	0,81	1/4	22
SET16100	30	20	16	100	185	0,9	1/4	22
SET16150	30	20	16	150	235	1,12	1/4	22
SET16200	30	20	16	200	285	1,34	1/4	22
SET16250	30	20	16	250	335	1,55	1/4	22
SET2050	40	30	20	50	132	0,8	1/4	22
SET20100	40	30	20	100	182	1,1	1/4	22
SET20150	40	30	20	150	232	1,4	1/4	22
SET20200	40	30	20	200	282	1,7	1/4	22
SET20250	40	30	20	250	332	2	1/4	22
SET20300	40	30	20	300	382	2,3	1/4	22
SET20350	40	30	20	350	432	2,6	1/4	22
SET20400	40	30	20	400	482	2,9	1/4	22
SET20450	40	30	20	450	532	3,2	1/4	22
SET20500	40	30	20	500	582	3,8	1/4	22
SET20600	40	30	20	600	682	4,4	1/4	22
SET20700	40	30	20	700	782	5	1/4	22
SET20800	40	30	20	800	882	5,6	1/4	22
SET20900	40	30	20	900	982	6,2	1/4	22
SET201000	40	30	20	1000	1082	6,8	1/4	22
SET25100	45	35	25	100	207	1,9	3/8	22
SET25150	45	35	25	150	257	2,3	3/8	22
SET25200	45	35	25	200	307	2,7	3/8	22
SET25250	45	35	25	250	357	3,1	3/8	22
SET25300	45	35	25	300	407	3,5	3/8	22
SET25350	45	35	25	350	457	3,9	3/8	22
SET25400	45	35	25	400	507	4,3	3/8	22
SET25450	45	35	25	450	557	4,7	3/8	22

Power Transmission

Enkelwerkende Cilinders
Vérins simple effet
Single acting Cylinders
Einfachwirkend Zylindern

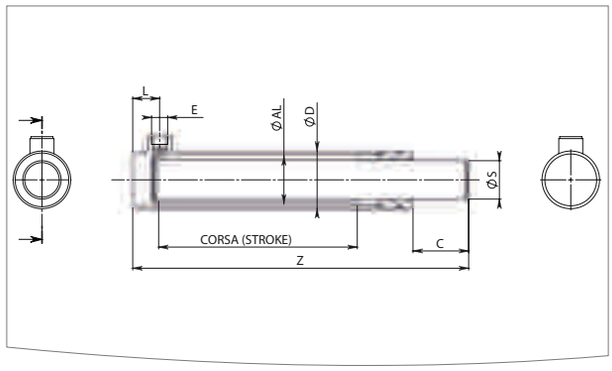

Velocità Continua - *Continuous Speed - Dauergeschwindigkei:*		**max. 0,2 m/s**
Velocità Limite - *Top Speed - Höchstgeschwindigkeit:*		**max. 0,5 m/s**
Pressione Continua - *Continuous Pressure - Dauerdruck:*		**max. 140 bar**
Pressione di picco - *Peak pressure - Höchstdruck:*		**max. 200 bar**
Temperatura C° - *Temperature C° - Temperaturbereich C°:*		**-25°C +80°C**
Stelo - *Rod - Kolbenstange:*	Acciaio - *Steel - Stahl:*	**UNI C45**
	Cromo - *Chrome - Chrom:*	**25 Micron ±5**
Tubo - *Tube - Rohr:*	Acciaio - *Steel - Stahl:*	**ST52.3 - DIN2393 - ISO H9**

Code	D	AL	S	CORSA	Z	Kg.	E	C
SET25500	45	35	25	500	607	5,3	3/8	22
SET25600	45	35	25	600	707	6,1	3/8	22
SET25700	45	35	25	700	807	6,9	3/8	22
SET25800	45	35	25	800	907	7,7	3/8	22
SET25900	45	35	25	900	1007	8,5	3/8	22
SET251000	45	35	25	1000	1107	9,3	3/8	22
SET30200	50	40	30	200	326	3,64	3/8”	40
SET30250	50	40	30	250	376	4,19	3/8”	40
SET30300	50	40	30	300	426	4,75	3/8”	40
SET30350	50	40	30	350	476	5,31	3/8”	40
SET30400	50	40	30	400	526	5,86	3/8”	40
SET30500	50	40	30	500	626	6,96	3/8”	40
SET40200	60	50	40	200	338	5,64	3/8”	45
SET40300	60	50	40	300	438	7,29	3/8”	45
SET40400	60	50	40	400	538	8,98	3/8”	45
SET40500	60	50	40	500	638	10,61	3/8”	45
SET40600	60	50	40	600	738	12,28	3/8”	45
SET50300	70	60	50	300	450	10,47	3/8”	50
SET50400	70	60	50	400	550	12,86	3/8”	50
SET50500	70	60	50	500	650	15,14	3/8”	50
SET50600	70	60	50	600	750	17,50	3/8”	50